機種名／品名	CM-2x1番台用　肘掛	ページ	XTC- WF14A

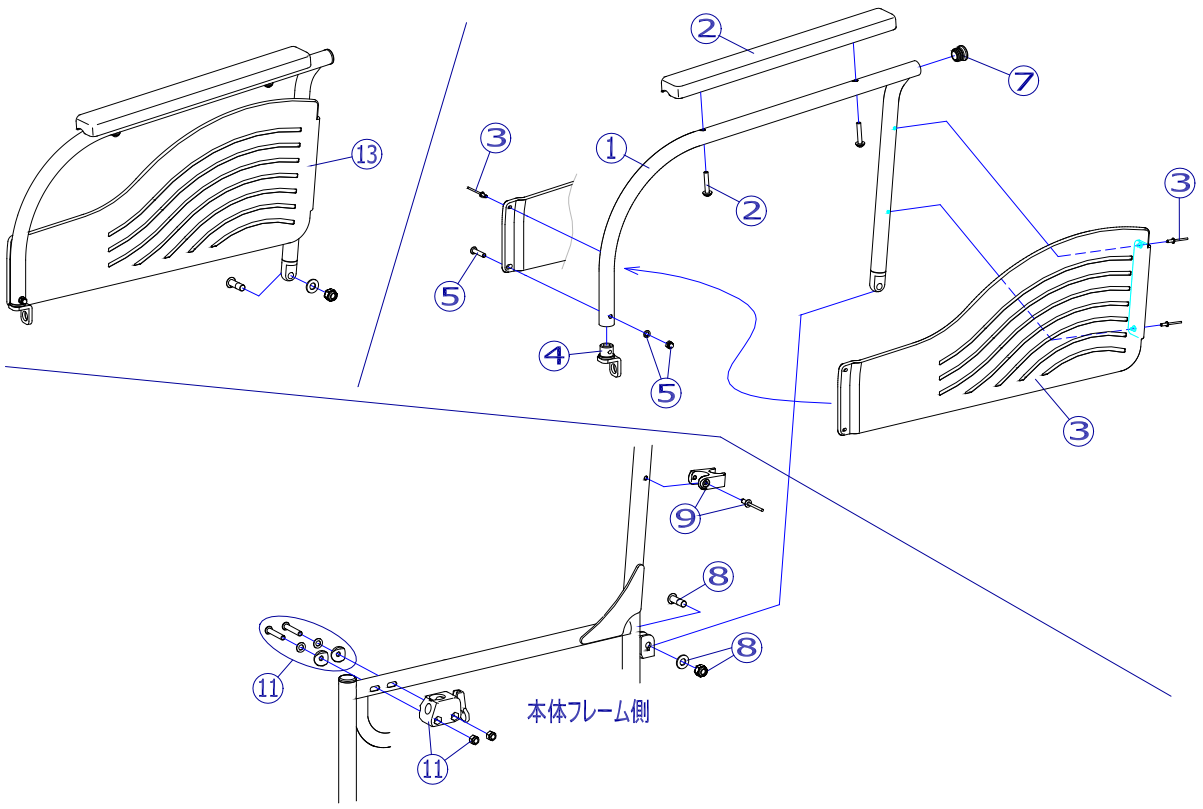

②

2020/1/27修正A

機種名／品名	CM-2x1番台用　肘掛	ページ	XTC- WF14B

番号	品番	品名	注文単位		一台使用数	見積価格	標準納期	備考
1	X-WF14-001L	CM－2x1番台用　肘掛フレーム（左）	1	本	1			
	X-WF14-001R	CM－2x1番台用　肘掛フレーム（右）	1	本	1			
2	X-PA02-003	樹脂アームサポートパッド	1	本	2			ボルト付、左右共通
3	X-WF14-003L	CM－2x1番台用　側板セット（リベット付）（左）	1	枚	1			
	X-WF14-003R	CM－2x1番台用　側板セット（リベット付）（右）	1	枚	1			
		↑　リベットと⑤ボルトが付属します。						
4	X-WF14-004	CM－2x1番台用　肘掛前側ロック金具（ボルト付）	1	本	2			左右共通
		↑　⑤ボルトが付属します。						
5	X-WF14-005	CM－2x1番台用　肘掛前側ロック金具用ボルト	1	本	2			左右共通
7	X-PA01-101	6分用中栓	1	個	2			
8	X-WF06-004	CM－200番台用　肘掛後方支点ボルトセット	1	本	2			左右共通
9	X-WF06-005	CM－200番台用　肘掛後方受け部品セット（リベット付）	1	個	2			左右共通
11	X-WF14-011L	CM－2x1番台用　本体前側ロックユニットセット（左）	1	個	1			ボルト付、オレンジレバー
	X-WF14-011R	CM－2x1番台用　本体前側ロックユニットセット（右）	1	個	1			
13	X-WF14-013L	CM－2x1番台用　肘掛完成（左）	1	個	1			支点ボルト付
	X-WF14-013R	CM－2x1番台用　肘掛完成（右）	1	個	1			
		↑　⑧支点ボルトが付属します。						

注記	