| 機種名／品名 | RAタイプ　フットサポート | ページ | XTC- PF10A |
|---|---|---|---|

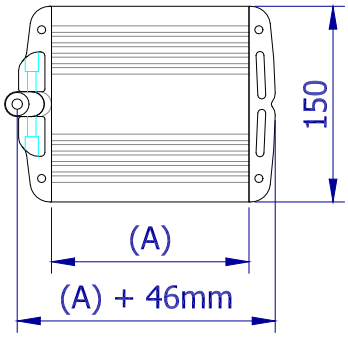


オーダーでアルミ板部(A)の
幅寸法の指定が可能です。

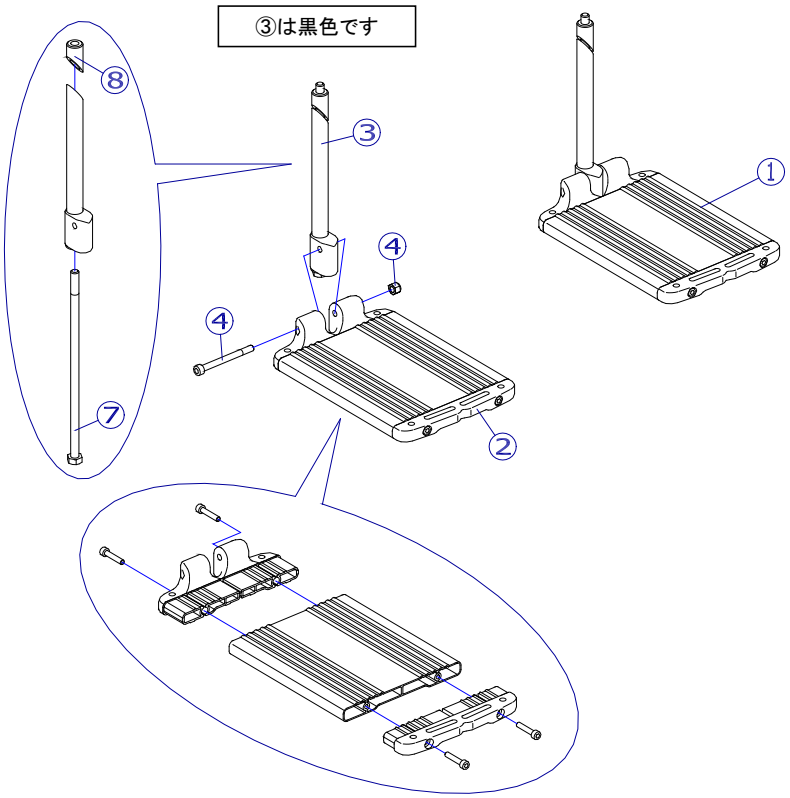


①

2019/10/25修正B

| 機種名／品名 | RAタイプ　フットサポート | ページ | XTC- PF10B |
|---|---|---|---|

| 番号 | 品番 | 品名 | 注文単位 | | 一台使用数 | 見積価格 | 標準納期 | 備考 |
|---|---|---|---|---|---|---|---|---|
| 1 | X-PF10-001L | RAタイプフットサポート完成（特注）（左） | 1 | 個 | 1 | | | |
| | X-PF10-001R | RAタイプフットサポート完成（特注）（右） | 1 | 個 | 1 | | | |
| 2 | X-PF10-002 | RAタイプフットサポート板（特注） | 1 | 枚 | 2 | | | 左右共通 |
| | | ↑　寸法指定で製作可能です。 | | | | | | |
| 3 | X-PF04-002 | MAタイプ三角ナット式　φ15．9ポスト完成 | 1 | 本 | 2 | | | 黒、左右共通 |
| 4 | X-PF04-003 | MAタイプフットサポート用ボルトセット | 1 | 個 | 2 | | | |
| | | | | | | | | |
| 7 | X-PF04-005 | 引上げボルト　210 | 1 | 本 | 2 | | | ボルト長210mm |
| 8 | X-PF01-008 | φ15．9用　三角ナット | 1 | 個 | 2 | | | |

| 注記 | |
|---|---|