機種名／品名	シャワーキャリー　SW-11S	ページ	XTC- YH43A

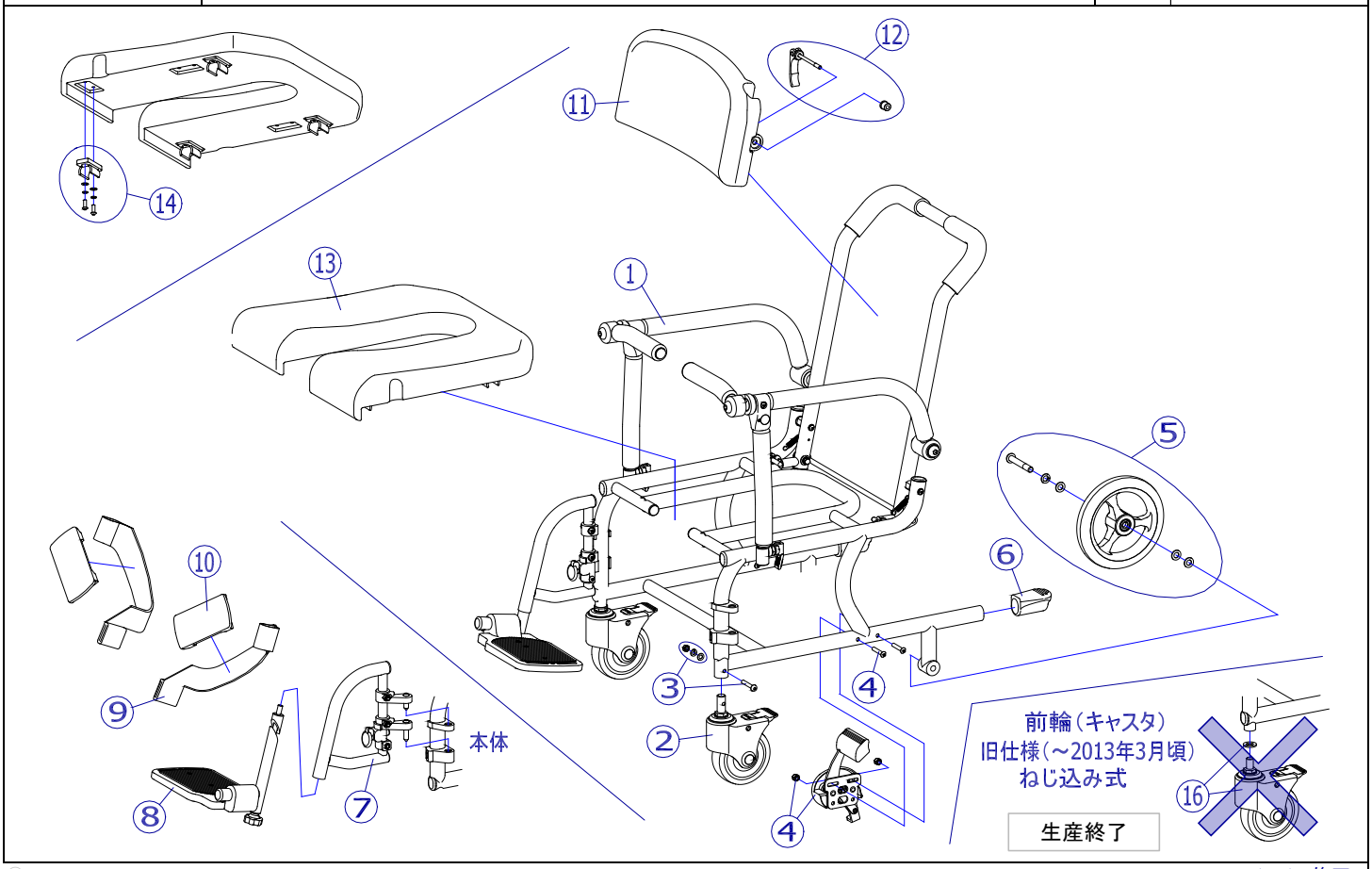

⑥

2019/12/17修正A

機種名／品名	シャワーキャリー　SW-11S	ページ	XTC- YH43B

番号	品番	品名	注文単位		一台使用数	見積価格	標準納期	備考
1	---	SW－11W／S　シャワーキャリー本体フレーム	---	---	---	-	-	
2	X-YH52-183	SW用　4インチストッパー付キャスタ	1	個	4			③が付属します
3	X-YH52-184	SW用　4インチストッパー付キャスタ固定ボルトセット	1	本	4			
4	X-YH53-194L	SW－11S／21S用　ステンタックルブレーキ（左）	1	個	1			
	X-YH53-194R	SW－11S／21S用　ステンタックルブレーキ（右）	1	個	1			
		↑　必ず機種名（SW-11S/21S）を記入ください。SW-11Wと左右が逆になっております。						
5	X-YH52-188	SW用　後輪　7インチキャスタセット（ボルト付）	1	個	2			
6	X-YH53-199	SW用　ティッピングレバーキャップ（ピンク）	1	個	2			ピンク
7	X-YH51-172L	SW用　スイングアウトフット・レッグサポート（左）	1	個	1			
	X-YH51-172R	SW用　スイングアウトフット・レッグサポート（右）	1	個	1			
8	X-YH51-171L	SW用　フットサポート（左）	1	個	1			
	X-YH51-171R	SW用　フットサポート（右）	1	個	1			
9	X-YH51-181L	SW用　レッグベルト（左）	1	本	1			
	X-YH51-181R	SW用　レッグベルト（右）	1	本	1			
10	X-YH51-182	SW用　レッグベルトパッド	1	枚	2			
11	X-YH50-151	SW用　背パッド	1	枚	1			⑫が付属します
12	X-YH50-152	SW用　背パッド固定クイックレバー	1	本	2			
13	X-YH50-153	SW－11用　座パッド	1	枚	1			⑭が付属します
14	X-YH50-154	SW用　座パッド固定部品	1	個	4			
16	~~X-YH52-187~~	~~X　SW用　4インチストッパー付キャスタ　（旧ねじ込み仕様）~~	~~1~~	~~個~~	~~2~~			生産終了

注記	