機種名／品名	USL用　軽量タックルブレーキ	ページ	XTC- WB07A

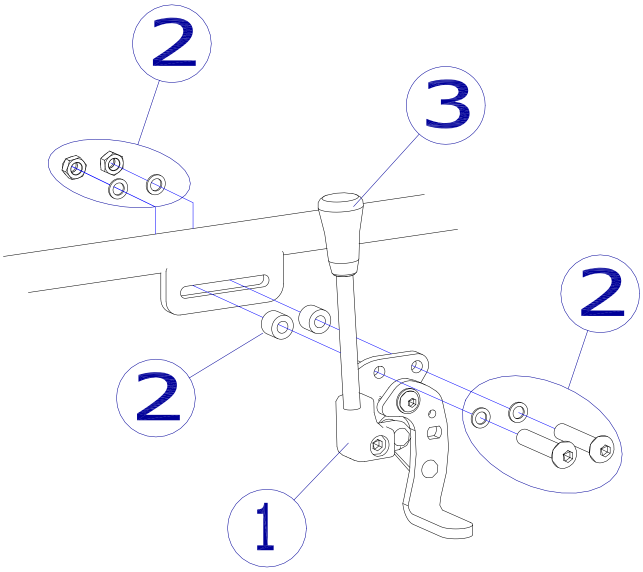

②

2020/1/28修正A

機種名／品名	USL用　軽量タックルブレーキ	ページ	XTC- WB07B

番号	品番	品名	注文単位		一台使用数	見積価格	標準納期	備考
1	X-WB07-001L	軽量アルミタックルブレーキ（左）	1	個	1			
	X-WB07-001R	軽量アルミタックルブレーキ（右）	1	個	1			
		↑　②、③が附属します						
2	X-WB07-002	軽量アルミタックルブレーキ固定ボルト（2本セット）	1	個	2			2本セット
3	X-PB02-024	ミニタックルブレーキ用にぎりゴム（オレンジ）	1	個	1			
		↑　軽量アルミタックルとミニタックルの握りゴムは同一です。						

注記	