機種名／品名	REM−101　取扱説明書　／　オプション	ページ	XTC− WA86A

①

②

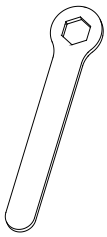

③

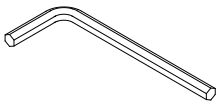

※　生産時期により付属工具が異なります。

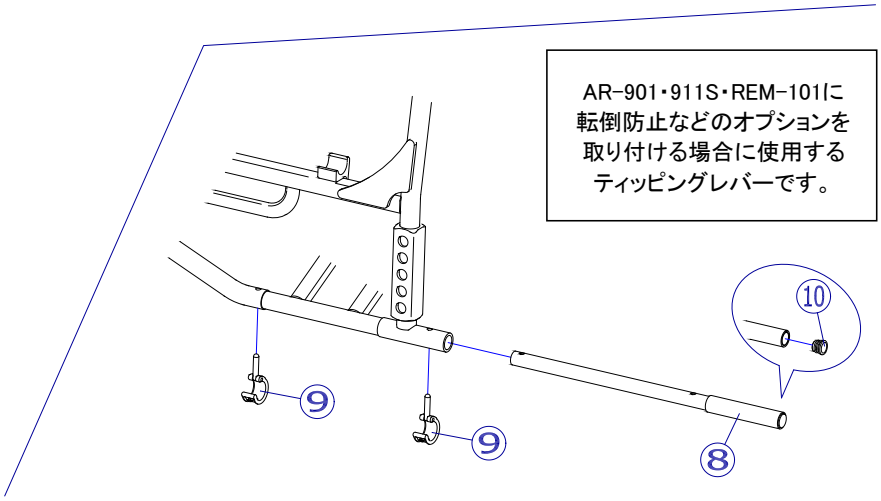

②

2019/7/1修正B

機種名／品名	REM−101　取扱説明書　／　オプション	ページ	XTC− WA86B

番号	品番	品名	注文単位		一台使用数	見積価格	標準納期	備考
1	X−WA86−001	REM－101　取扱説明書	1	冊	1			
2	X−PA90−001	六角穴　13mmサービススパナ	1	本	1			
3	X−PA90−015	対辺　5mm　サービス六角レンチ	1	本	1			
8	X−WA29−008	AR／REM用　ティッピングレバーユニット（オプション取付用）	1	本	2			
		↑　⑨e－Pin－Boltは付属しません。						
9	X−PA03−002	φ22用　回転式スナップボルト【e－Pin－Bolt】	1	個	4			ボルトタイプ
10	X−PA01−103	5分用中栓	1	個	2			

注記	