機種名／品名	SM-30/35/40/40S ／ フレーム	ページ	XQY- YH13A

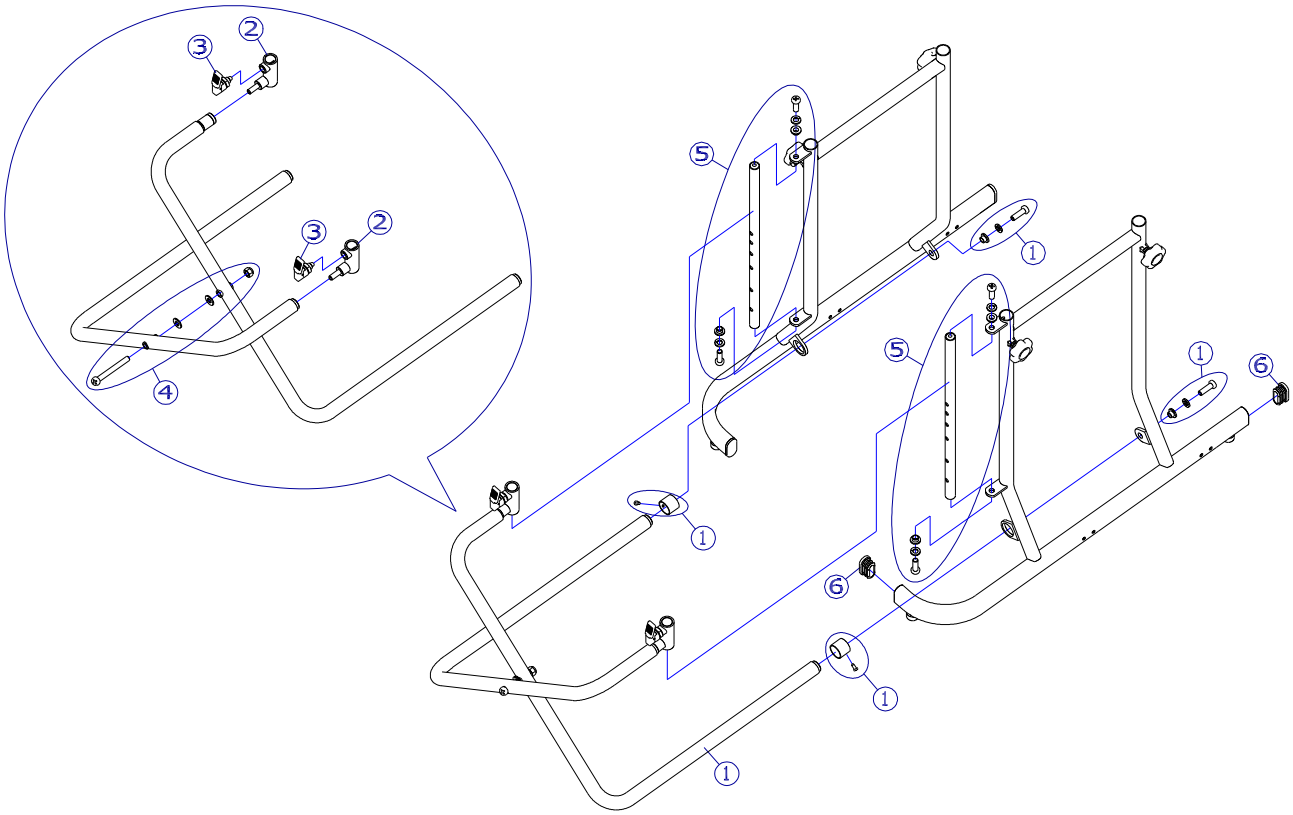

機種名／品名	SM-30/35/40/40S ／ フレーム	ページ	XQY- YH13B

番号	品番	品名	注文単位		一台使用数	見積価格	標準納期	備考
1	X-YH13-021	ホップステップ用　折畳みフレームセット	1	個	1			SM-30/35/40用
	X-YH13-022	ホップステップ用　折畳みフレーム（Sサイズ）セット	1	個	1			SM-40S用
2	X-YH13-023	ホップステップ用　高さ調節スライド部品	1	個	2			
3	X-PA03-010	セフティーロック（黒）	1	個	2			
4	X-YH13-025	ホップステップ用　折畳みフレーム中心ボルトセット	1	本	1			
5	X-YH13-026	ホップステップ用　高さ調整スライドインナーパイプセット	1	本	1			SM-30/35/40用
	X-YH13-027	ホップステップ用　高さ調整スライドインナーパイプ（Sサイズ）セット	1	本	1			SM-40S用
6	X-YH13-028	ホップステップ用　ベースフレームキャップ	1	個	4			

注記	