機種名／品名	MV-100　OLive（オリーブ）　／　制動用ブレーキ	ページ	XQY- YH05A

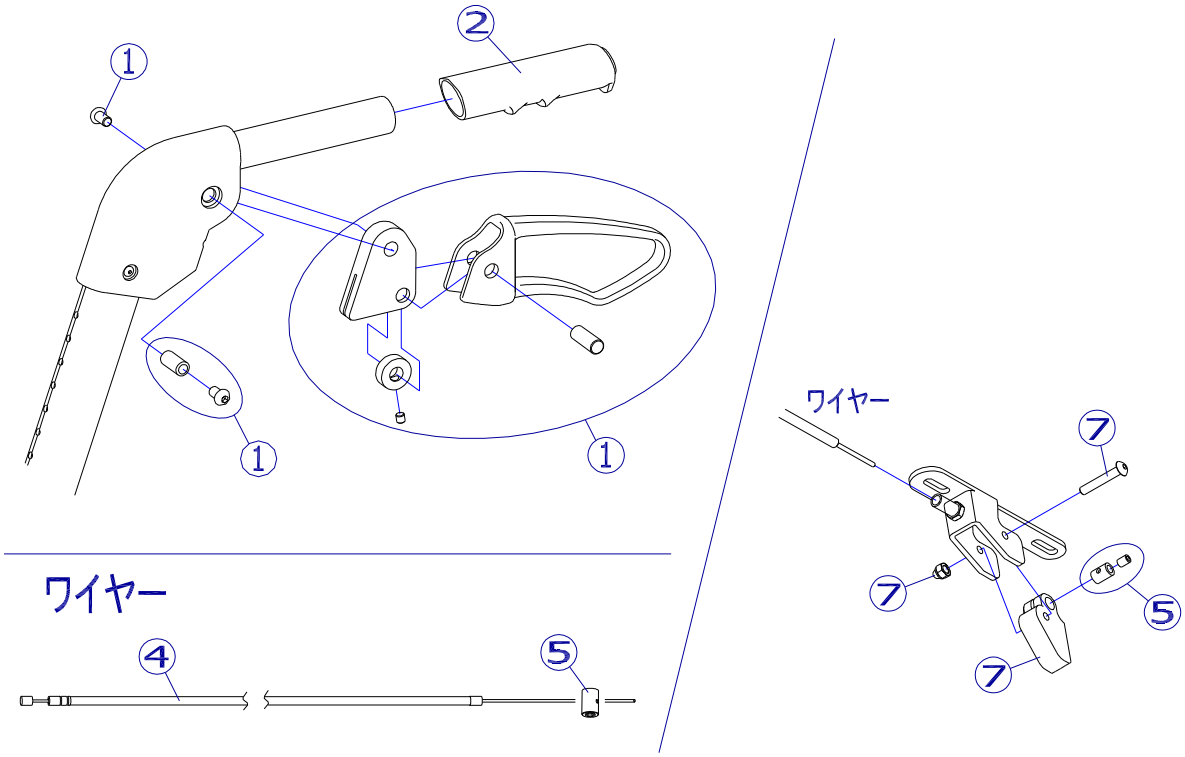

機種名／品名	MV-100　OLive（オリーブ）　／　制動用ブレーキ	ページ	XQY- YH05B

番号	品番	品名	注文単位		一台使用数	見積価格	標準納期	備考
1	X-YH05-051	MV－100　ブレーキレバーセット	1	個	2			
2	X-PA01-005	反射板グリップ	1	本	2			φ22mm用
4	X-YH05-054	MV－100　ブレーキワイヤー	1	本	2			
5	X-YH05-055	MV－100　ワイヤー止め金具	1	個	2			
7	X-YH05-057	MV－100　ブレーキシュー（ボルト付）	1	個	2			

注記	