機種名／品名	サービス用工具	ページ	XQY- PA90A

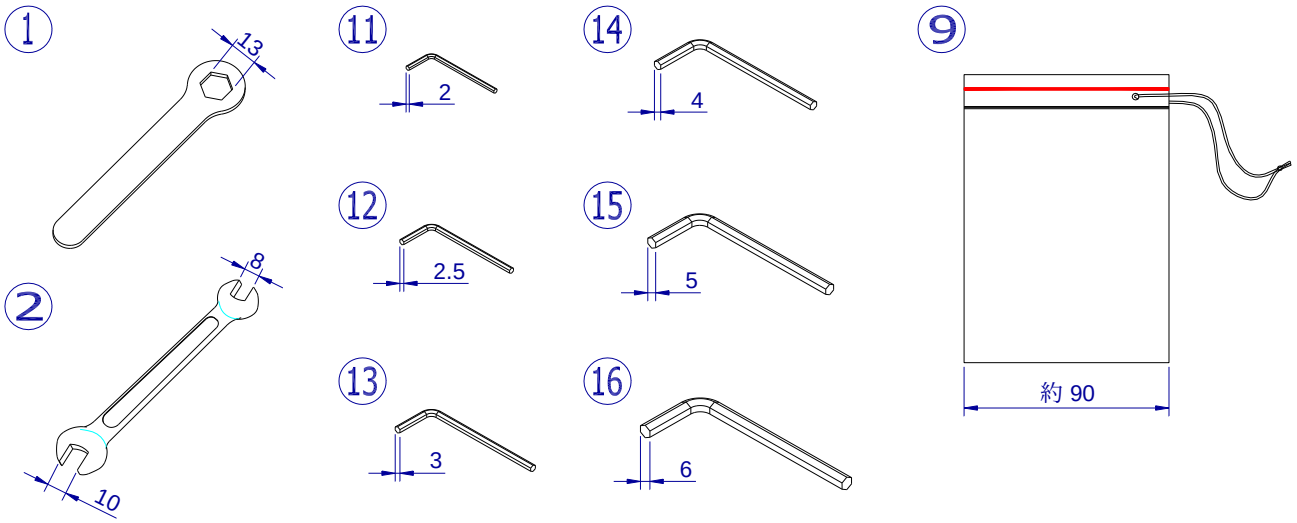

サービス用のため、一般的な工具より品質は劣ります。
ご了承のうえ、お求めください。

①

機種名／品名	サービス用工具	ページ	XQY- PA90B

番号	品番	品名	注文単位		一台使用数	見積価格	標準納期	備考
1	X-PA90-001	六角穴　13mmサービススパナ	1	本	-			
2	X-PA90-002	8－10mmサービス両口スパナ	1	本	-			
9	X-PA90-009	ひも付きビニール小袋	1	枚	-			
11	X-PA90-011	対辺　2mm　サービス六角レンチ	1	本	-			
12	X-PA90-012	対辺　2．5mm　サービス六角レンチ	1	本	-			
13	X-PA90-013	対辺　3mm　サービス六角レンチ	1	本	-			
14	X-PA90-014	対辺　4mm　サービス六角レンチ	1	本	-			
15	X-PA90-015	対辺　5mm　サービス六角レンチ	1	本	-			
16	X-PA90-016	対辺　6mm　サービス六角レンチ	1	本	-			

注記	