機種名／品名	オムツ交換車　MO－3A／MO－3S	ページ	XQY- ST83A

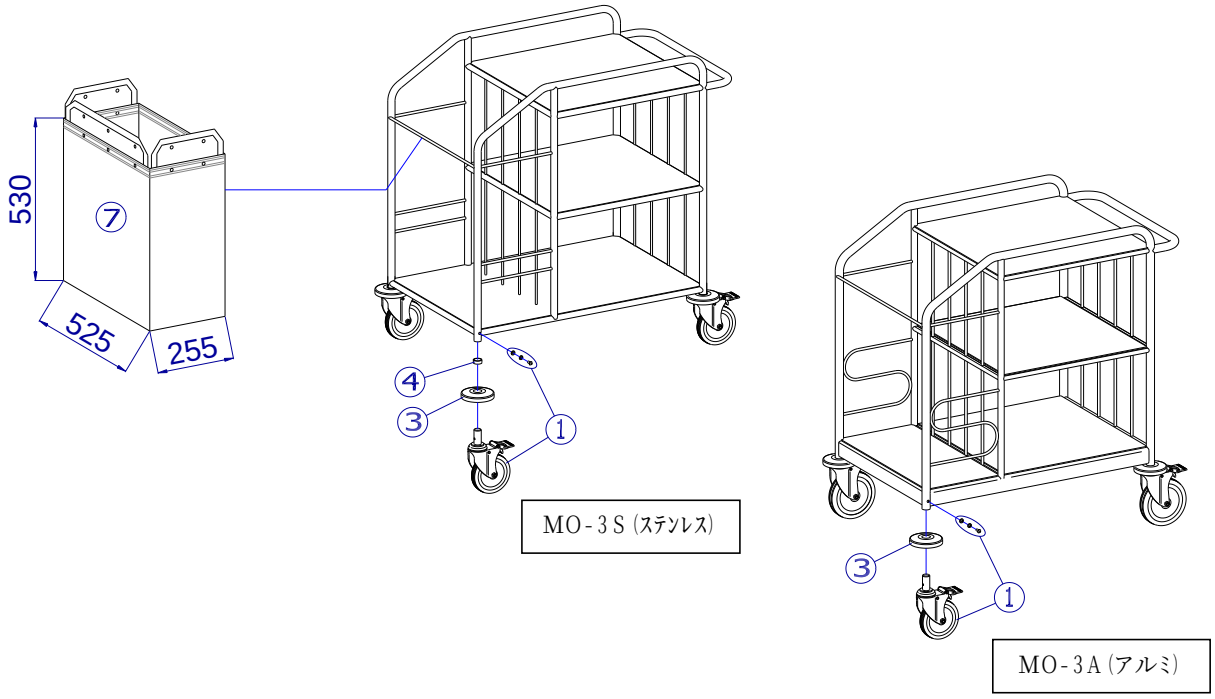

⑦

機種名／品名	オムツ交換車　MO－3A／MO－3S	ページ	XQY- ST83B

番号	品番	品名	注文単位		一台使用数	見積価格	標準納期	備考
1	X-ST83-001	MO用　φ125mmダブルロックキャスタセット（軸φ19）	1	個	4			
		↑　取付用ボルトセット（M6×15ボタンキャップ、M6平ワッシャー、M6SW）が付属します。						
2	X-ST81-002	MO用　L型バンパーセット	1	個	4			
		↑　L型バンパーゴムに、取付板、タッピンビスが付属します。						
3	X-ST81-003	MO用　丸型バンパーセット	1	個	4			
		↑　キャスタを外して取り付けます。						
4	X-ST83-004	MO－3S専用　丸型バンパー用カラー	1	個	4			
7	X-ST83-007	MO－3用　ターポリン袋	1	枚	1			
		↑　MO-3A（アルミ）、MO－3S（ｽﾃﾝﾚｽ）共通です。						

注記	