機種名／品名	LUUK　オプション②	ページ	XQY- WJ42A

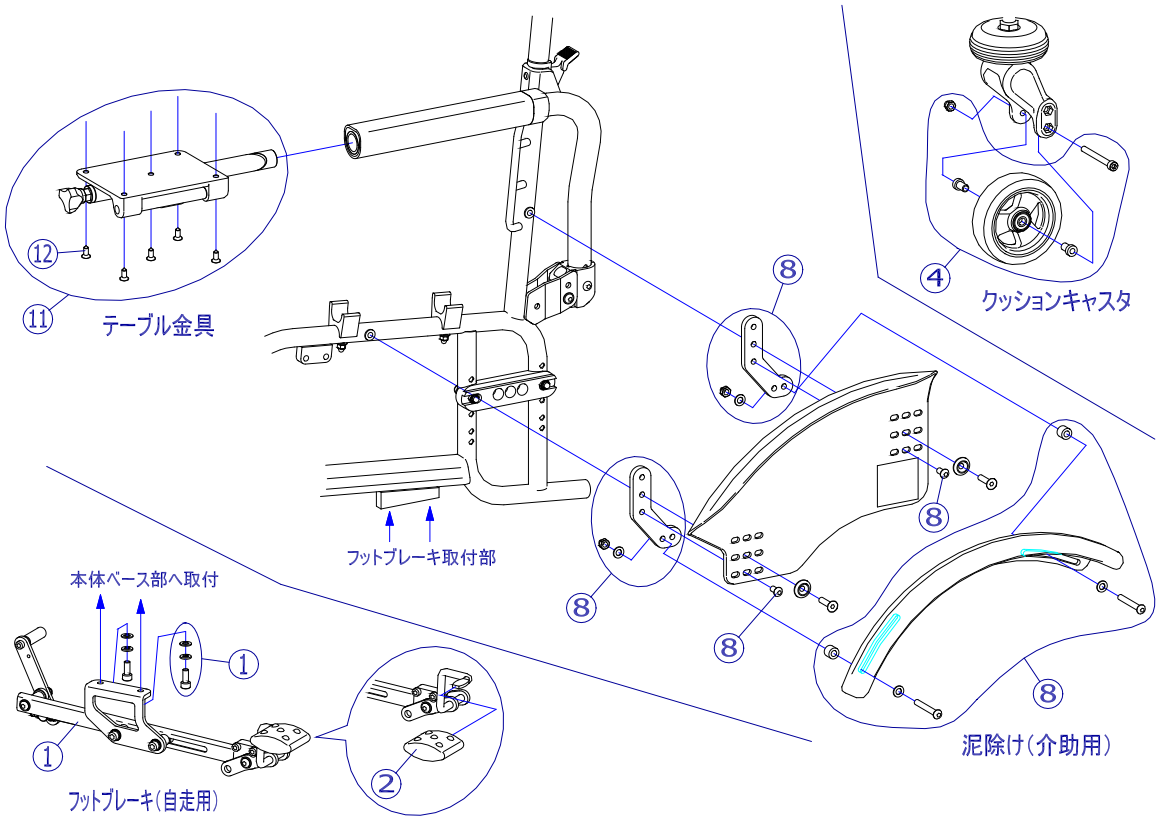

⑤

機種名／品名	LUUK　オプション②						ページ	XQY- WJ42B
番号	品番	品名	注文単位		一台使用数	見積価格	標準納期	備考
1	X-WJ42-001L	LUUK用　フットブレーキ(自走用)　(左)	1	個	1			
	X-WJ42-001R	LUUK用　フットブレーキ(自走用)　(右)	1	個	1			
		↑　本体ベース部　取付用ボルトセット付						
2	X-PB03-012L	ドラロック用ペダルゴム(左)	1	個	1			オレンジ
	X-PB03-012R	ドラロック用ペダルゴム(右)	1	個	1			
4	X-WJ42-004	LUUK用　4インチPUWキャスタ輪(ボルト付セット)	1	個	2			
8	X-WJ42-008	LUUK用　泥除けセット	1	台分	1			
11	X-WJ42-011	LUUK用　テーブル金具セット	1	個	1			
		↑　⑫木製テーブル取付用ビス5本が付属します。						
12	X-PX02-013	テーブル固定用ビス(B)	1	本	5			
		↑　木製テーブル取付用						
注記								