機種名／品名	**フルリクライニング　フットブレーキ**	ページ	XQY- WF77A

機種によりフレーム形状が
異なります。

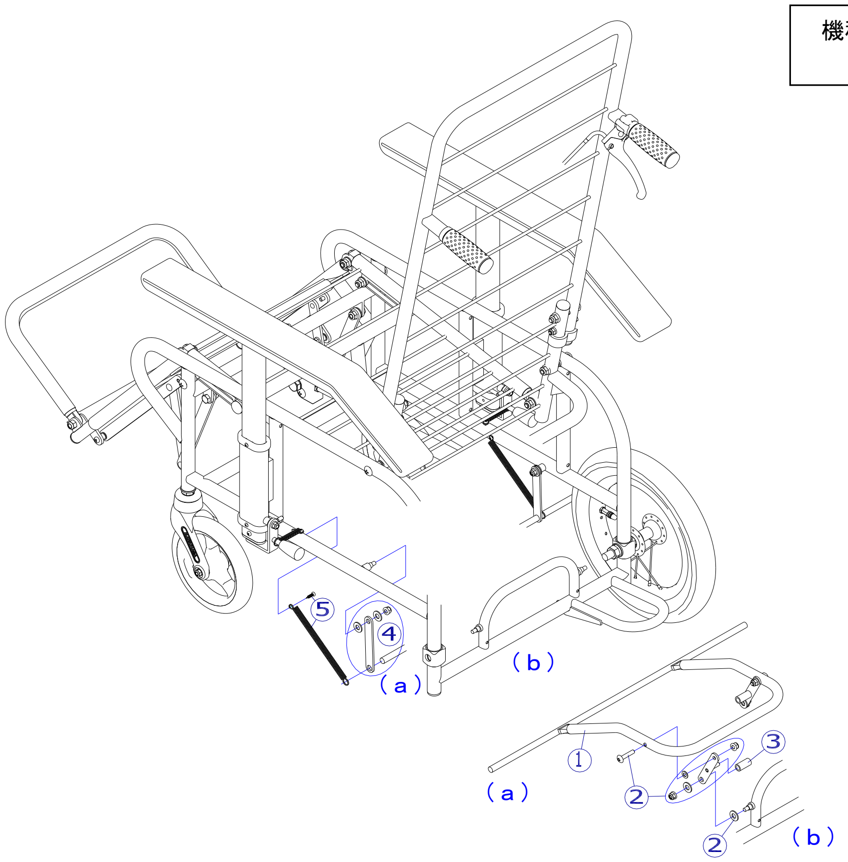

④

2018/9/28修正A

機種名／品名	**フルリクライニング　フットブレーキ**	ページ	XQY- WF77B

番号	品番	品名	注文単位		一台使用数	見積価格	標準納期	備考
1	X-WF77-001	フルリクライニング用　フットブレーキペダル　1･2･3型用	1	本	1			
	X-WF77-011	フルリクライニング用　フットブレーキペダル　4･5･6型用	1	本	1			
2	X-WF77-002	フルリクライニング用　フットブレーキ後部リンクセット	1	個	2			③を含む
3	X-WF77-003	フルリクライニング用　フットブレーキ後部リンク用ストッパーゴムチューブ	1	本	2			
4	X-WF77-004	フルリクライニング用　フットブレーキ前部リンクセット	1	個	2			
5	X-WF77-005	フルリクライニング用　フットブレーキ用引張バネ（ビス付）	1	本	2			ビス付
－	X-WF77-010	フルリクライニング用　フットブレーキセット　1･2･3型用	1	台分	1			①～⑤のセット
	X-WF77-012	フルリクライニング用　フットブレーキセット　4･5･6型用	1	台分	1			

注記	