機種名／品名	FR-11R　フットサポート／フット・レッグサポート	ページ	XQY- WF53A

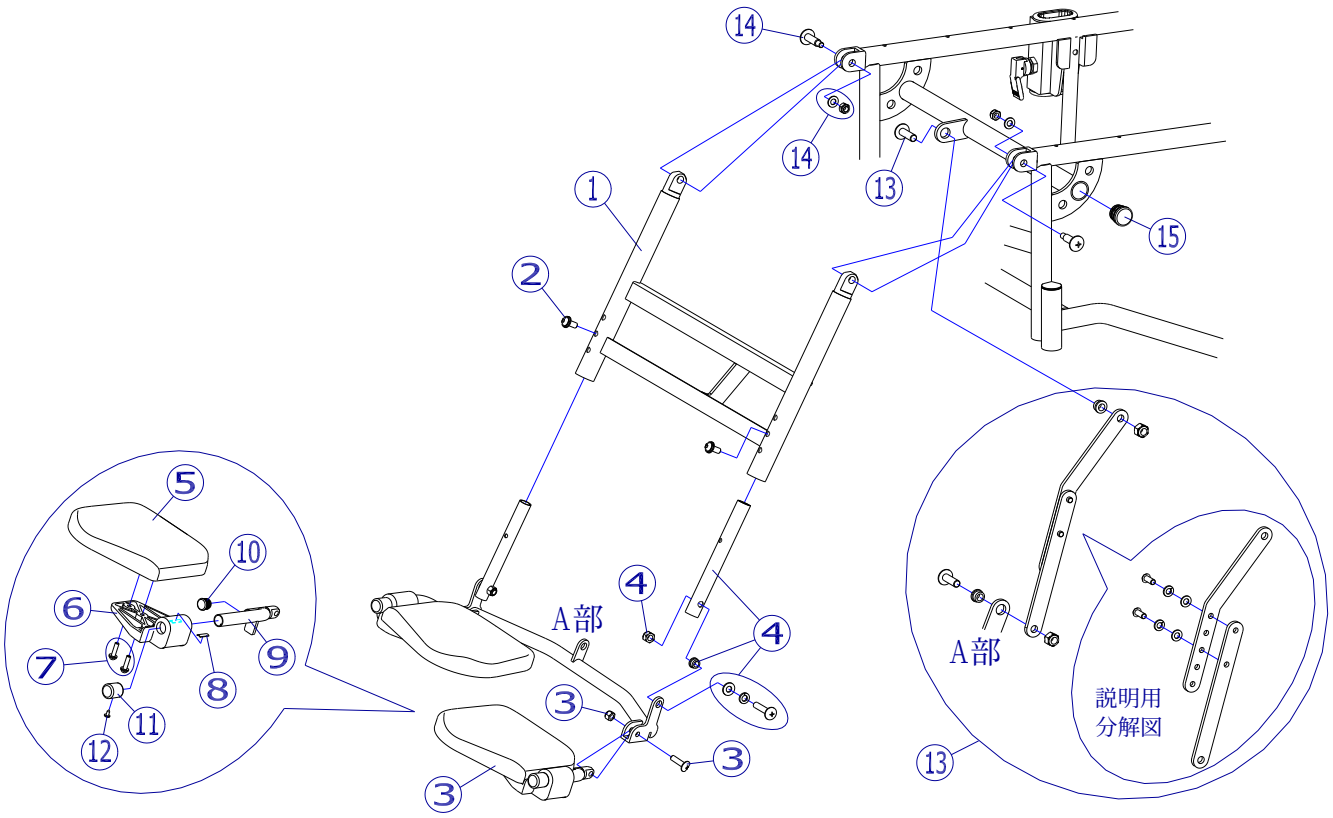

④

機種名／品名	FR-11R　フットサポート／フット・レッグサポート						ページ	XQY- WF53B
番号	品番	品名	注文単位		一台使用数	見積価格	標準納期	備考
1	---	FR－11R用　フット・レッグサポートフレーム	---	---	---			設定無
2	X-WF53-002	FR－11R用　フットサポート上下調整ボルト	1	本	2			
3	X-WF53-003L	FR－11R用　フットサポートセット（左）	1	枚	1			
	X-WF53-003R	FR－11R用　フットサポートセット（右）	1	枚	1			
4	X-WF53-004	FR－11R用　フットサポート上下パイプ	1	本	2			支点ボルト付
5	X-WF53-005L	FR－11R用　フットサポート板（左）	1	枚	1			
	X-WF53-005R	FR－11R用　フットサポート板（右）	1	枚	1			
		↑　⑦ボルトが付属します。						
6	X-WF53-006	FR－11R用　フットサポート基部	1	本	2			
7	X-WF53-007	FR－11R用　フットサポート板固定ボルト（2本セット）	1	個	2			
8	X-WF53-008	FR－11R用　フットサポート板バネ	1	枚	2			
9	X-WF53-009L	FR－11R用　フットパイプ（左）	1	本	1			
	X-WF53-009R	FR－11R用　フットパイプ（右）	1	本	1			
10	X-PA01-101	6分用中栓	1	個	2			
11	X-PF02-004	MWタイプ用　バンパーキャップ	1	個	2			
12	X-PF01-005	バンパーキャップ固定ネジ	1	個	2			
13	X-WF53-012	FR－11R用　フット連動プレートセット	1	個	1			
14	X-WF53-013	FR－11R用　エレベーティング支点ボルトセット	1	本	2			
15	X-PA01-102	7分用中栓	1	個	2			

注記	