機種名／品名	リクライニング車いす　CM-52	ページ	XQY- WF33A

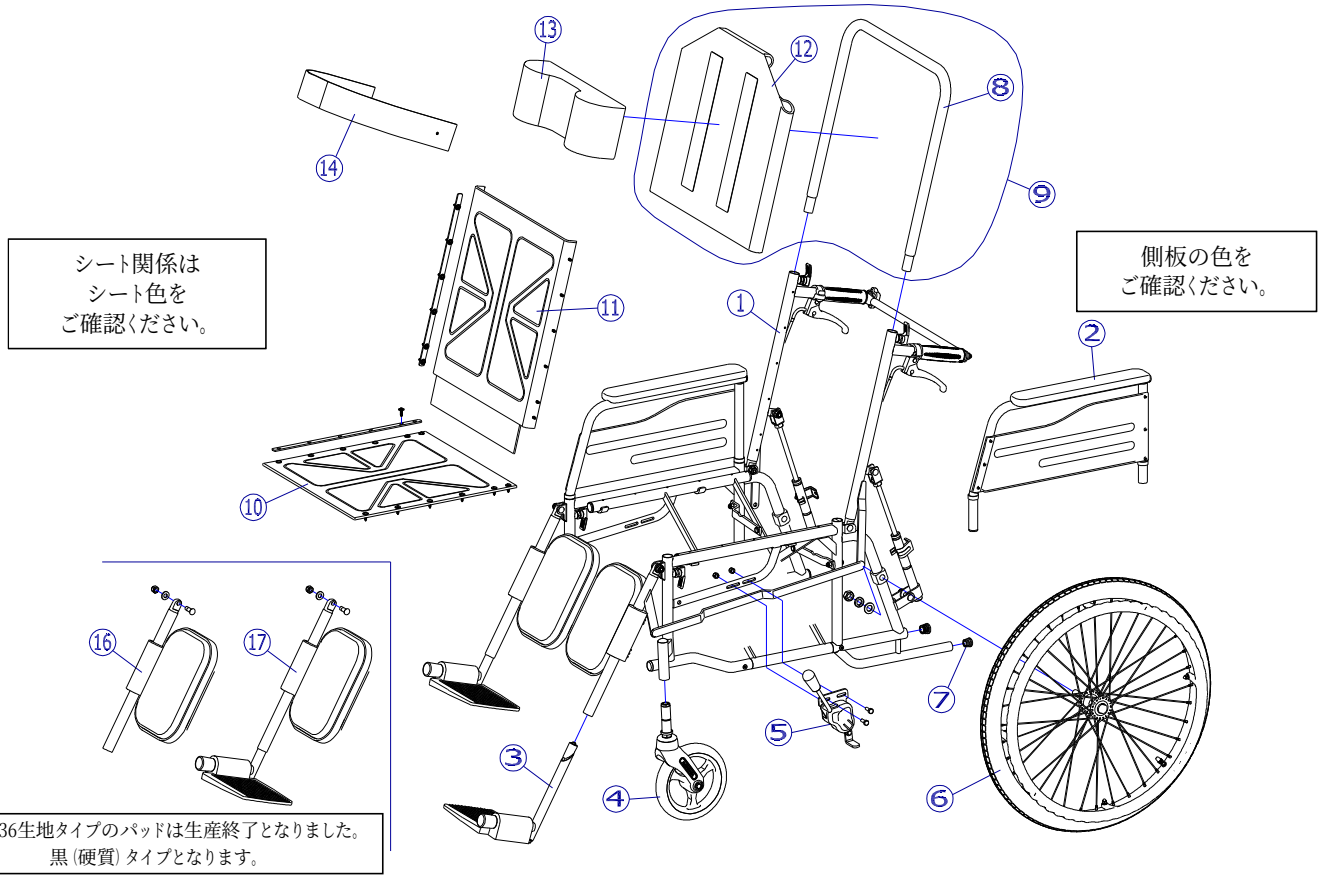

④

機種名／品名	リクライニング車いす　CM-52						ページ	XQY- WF33B
番号	品番	品名	注文単位		一台使用数	見積価格	標準納期	備考
1	---	CM－52　本体	---	---	---			設定無
2	X-WF35-012L-00B35	CM－52／56用　アームサポート（左）　側板【茶】	1	本	1			シート色：B-35の場合
	X-WF35-012R-00B35	CM－52／56用　アームサポート（右）　側板【茶】	1	本	1			
	X-WF35-012L-00B36	CM－52／56用　アームサポート（左）　側板【青】	1	本	1			シート色：B-36の場合
	X-WF35-012R-00B36	CM－52／56用　アームサポート（右）　側板【青】	1	本	1			
3	X-PF01-023L	三角ナット式φ19．1用DMタイプフットサポート完成（左）	1	枚	1			
	X-PF01-023R	三角ナット式φ19．1用DMタイプフットサポート完成（右）	1	枚	1			
4	X-PC04-001	平Wパッキン式　7インチソリッドキャスタ	1	個	2			
キャスタ輪	X-PC04-022	7インチソリッドキャスタ輪（ボルト付セット）	1	個	2			
5	X-PB01-006L	平型鉄タックルブレーキ（左）	1	個	1			
	X-PB01-006R	平型鉄タックルブレーキ（右）	1	個	1			
6	X-PD13-001	24×1－3／8　車輪完成	1	本	2			
		↑　標準はエアータイヤ仕様となります。						
タイヤなど	X-PD13-002	24×1－3／8　タイヤのみ	1	本	2			
	X-PD13-005	24×1－3／8　チューブ＋フラップセット	1	本	2			スーパーバルブセット付
	X-PD13-006	24×1－3／8　タイヤ＋チューブ＋フラップセット	1	本	2			スーパーバルブセット付
7	X-PA01-101	6分用中栓	1	個	2			φ19×t1.2用
注記	次ページへ続く							

機種名／品名	リクライニング車いす　CM-52	ページ	XQY- WF33C

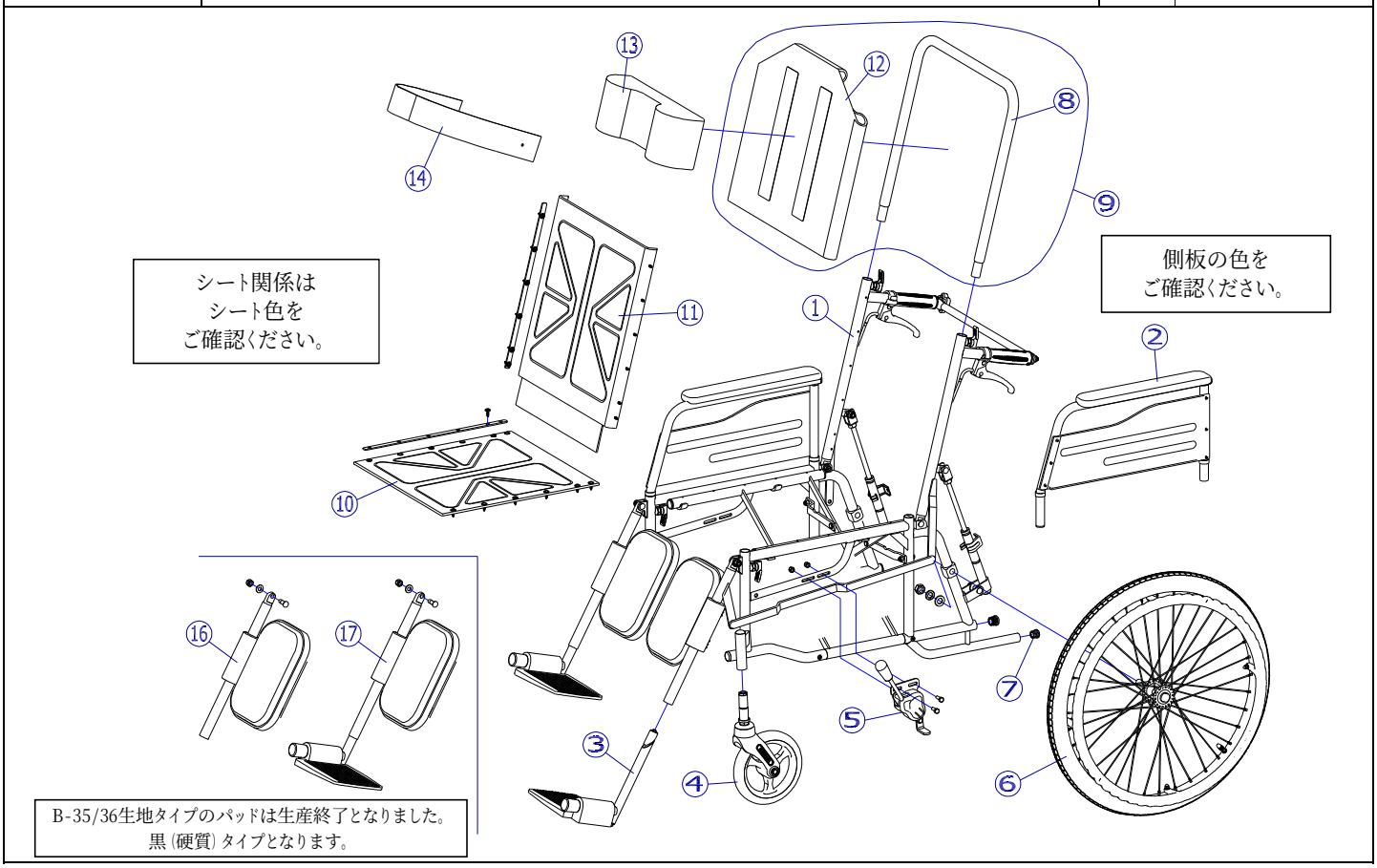

④

機種名／品名	リクライニング車いす　CM-52	ページ	XQY- WF33D

番号	品番	品名	注文単位		一台使用数	見積価格	標準納期	備考
8	X-WF33-008	CM－52／56用　ヘッドサポートパイプ	1	本	1			
9	X-WF33-009-40B35	CM－52／56用　ヘッドサポートセット　B－35	1	個	1			⑧、⑫のセット
	X-WF33-009-40B36	CM－52／56用　ヘッドサポートセット　B－36	1	個	1			
10	X-WF31-010-40B35	CM－50番台用　座シートセット（芯金・シートビス付）　B－35	1	枚	1			
	X-WF31-010-40B36	CM－50番台用　座シートセット（芯金・シートビス付）　B－36	1	枚	1			
11	X-WF31-011-40B35	CM－50番台用　背シートセット（芯金・シートビス付）　B－35	1	枚	1			
	X-WF31-011-40B36	CM－50番台用　背シートセット（芯金・シートビス付）　B－36	1	枚	1			
12	X-WF31-012-40B35	CM－50番台用　ヘッドサポートシート　B－35	1	枚	1			
	X-WF31-012-40B36	CM－50番台用　ヘッドサポートシート　B－36	1	枚	1			
13	X-WF31-013-00B35	CM－50番台用　枕　B－35	1	個	1			
	X-WF31-013-00B36	CM－50番台用　枕　B－36	1	個	1			
14	X-WF31-014	CM－50番台用　シートベルト	1	本	1			
16	X-WF39-011L	CM－52／56用　エレベーティングフット・レッグサポートセット（左）	1	個	1			支点ボルト付
	X-WF39-011R	CM－52／56用　エレベーティングフット・レッグサポートセット（右）	1	個	1			
17	X-WF33-017L	CM－52／56用　エレベーティング部完成（左）	1	個	1			支点ボルト付
	X-WF33-017R	CM－52／56用　エレベーティング部完成（右）	1	個	1			

注記	※　旧タイプエレベーティングフット・レッグサポートの B-35/36生地タイプのパッドは生産終了となりました。黒（硬質）タイプとなります。