機種名／品名	NEXTシリーズ　オプション①	ページ	XQY- WC91A

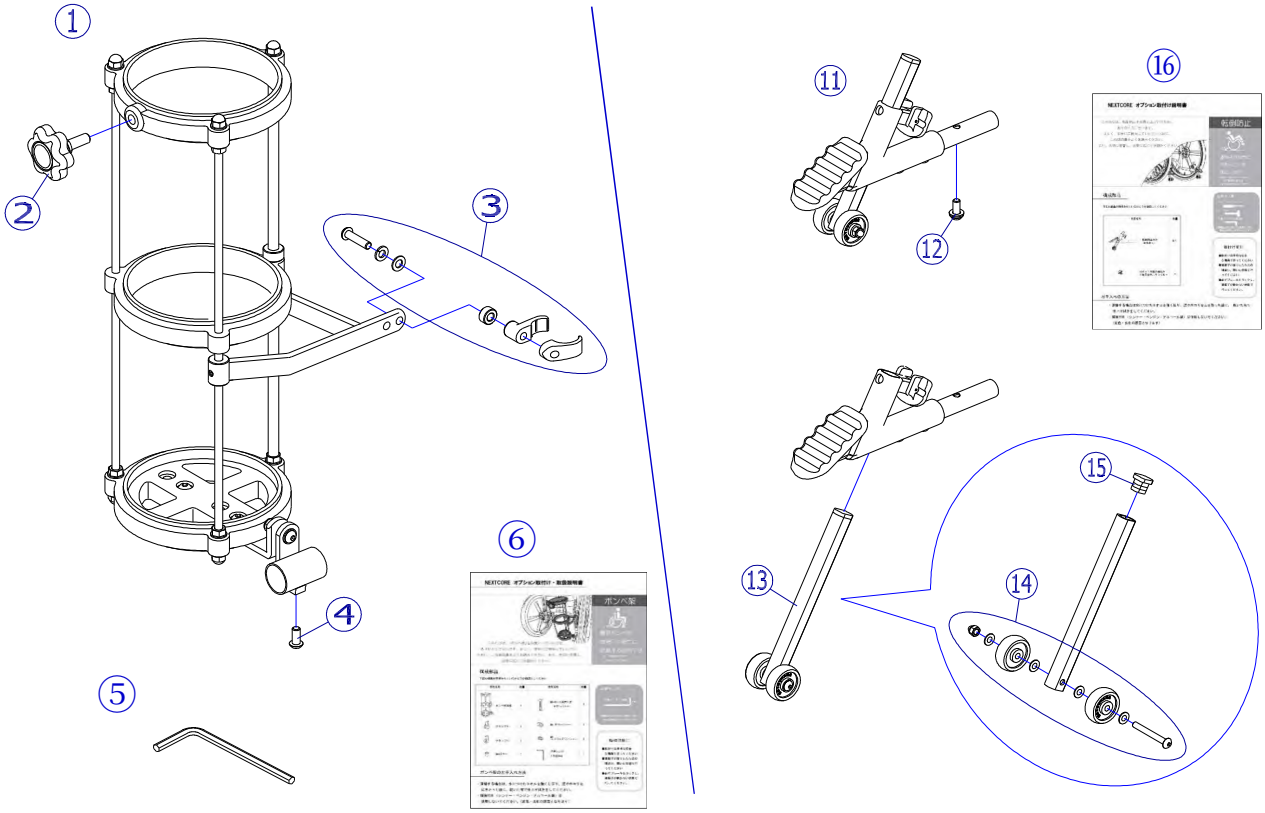

③

機種名／品名	NEXTシリーズ　オプション①						ページ	XQY- WC91B
番号	品番	品名	注文単位		一台使用数	見積価格	標準納期	備考
1	X-WC91-001	NEXT用　ボンベ架	1	個	1			
		↑　②、③、④、⑤、⑥全て含まれます。						
2	X-PA03-026	M8×35　ノブボルト	1	個	1			樹脂製ボンベ架用
3	X-WC91-003	NEXT用　ボンベ架　背固定金具セット	1	個	1			
4	X-WC91-004	NEXT用　ボンベ架　ティッピングレバー固定ボルト	1	本	1			
5	X-PA90-014	対辺　4mm　サービス六角レンチ	1	本	1			
6	X-WC91-006	NEXT用　ボンベ架　取扱説明書	1	冊	1			
		↑　ホームページのダウンロードサービス（無料）をご活用ください。						
11	X-WC91-011	NEXT用　転倒防止（左）（右）セット	1	個	1			
		⑫、⑬、⑯全て含まれます。　セットのみの販売です。						
12	X-WC91-012	NEXT用　転倒防止　ティッピングレバー固定ボルト	1	本	1			
13	X-WC91-013	NEXT用　転倒防止上下部品（小車輪付き）（左）（右）セット	1	個	1			
		⑭、⑮含まれます。　セットのみの販売です。						
14	X-WC91-014	NEXT用　転倒防止小車輪セット	1	個	2			X-WH31-005と共通
		↑　小車輪 2個、ボルトのセット						
15	X-WC91-015	NEXT用　転倒防止　17x14用中栓	1	個	2			X-WH31-004と共通
16	X-WC91-006	NEXT用　転倒防止　取扱説明書	1	冊	1			
		↑　ホームページのダウンロードサービス（無料）をご活用ください。						
注記								