機種名／品名	USL用　12×1-3/8車輪	ページ	XQY- WB05A

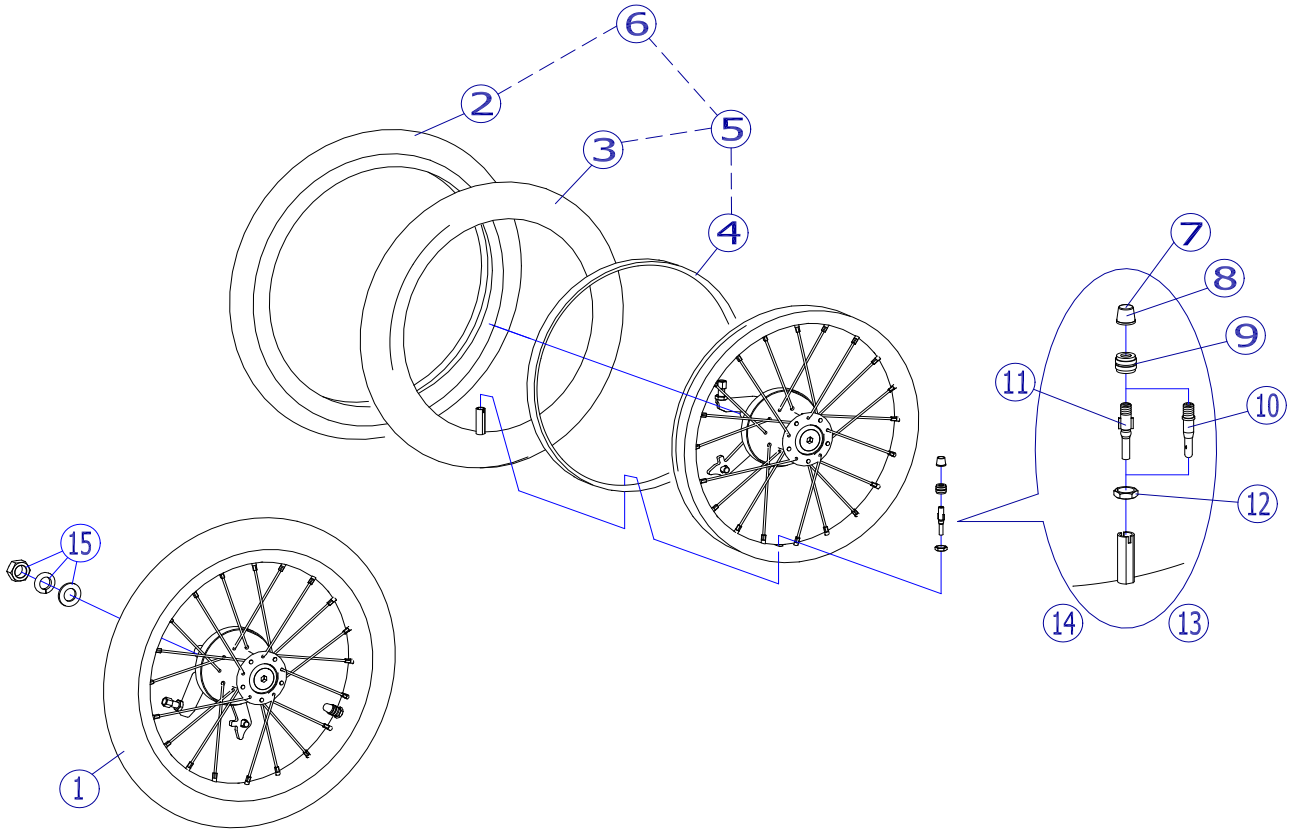

②

2018/12/25修正D

機種名／品名	USL用　12×1-3/8車輪						ページ	XQY- WB05B
番号	品番	品名	注文単位		一台使用数	見積価格	標準納期	備考
1	X-WB05-001L	12×1－3／8　USL専用ドラム車輪完成(左)	1	本	1			ワイヤー無
	X-WB05-001R	12×1－3／8　USL専用ドラム車輪完成(右)	1	本	1			
		↑　⑮　ｽﾌﾟﾘﾝｸﾞﾜｯｼｬｰ、ﾜｯｼｬｰ、ナットが附属します。						
2	X-PD03-002	12×1－3／8　タイヤのみ	1	本	2			
3	---	~~12×1－3／8　チューブのみ~~	=	=	=			設定無
4	X-PD03-004	12×1－3／8　フラップのみ	1	本	2			
5	X-PD03-005	12×1－3／8　チューブ＋フラップセット	1	本	2			③、④のセット
		↑　⑬スーパーバルブセットが附属します。						
6	X-PD03-006	12×1－3／8　タイヤ＋チューブ＋フラップセット	1	本	2			②、③、④のセット
		↑　⑬スーパーバルブセットが附属します。						
7	X-PD02-007	バルブキャップ(青)	1	個	2			
8	X-PD02-008	バルブキャップ(黒)	1	個	2			
9	---	トップナット	－	－	－	－	－	セットでの販売となります
10	X-PD02-010	スーパーバルブ	1	個	2			
11	X-PD02-011	虫ゴムバルブ	1	個	2			
12	---	リムナット	－	－	－	－	－	セットでの販売となります
13	X-PD02-013	スーパーバルブセット	1	個	2			⑦、⑨、⑩、⑫のセット
15	X-PD01-007	車輪固定ナットセット	1	個	2			
		↑　ｽﾌﾟﾘﾝｸﾞﾜｯｼｬｰ、ﾜｯｼｬｰ、ナットの三点セットです。						
注記								