| 機種名／品名 | USL用　押手部　／　制動用ブレーキ | ページ | XQY- WB03A |
|---|---|---|---|

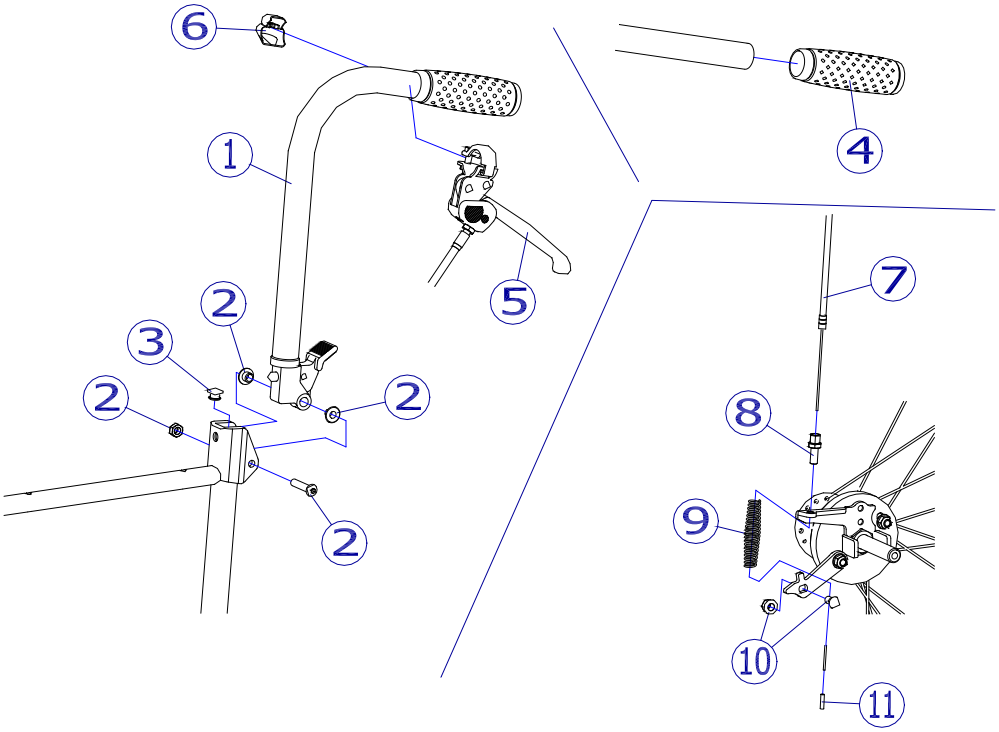


②

| 機種名／品名 | USL用　押手部　／　制動用ブレーキ | | | | | | ページ | XQY- WB03B |
|---|---|---|---|---|---|---|---|---|
| 番号 | 品番 | 品名 | 注文単位 | | 一台使用数 | 見積価格 | 標準納期 | 備考 |
| 1 | X-WB03-001L | USL用　押手パイプ（左） | 1 | 本 | 1 | | | ④φ 22グリップ付 |
| | X-WB03-001R | USL用　押手パイプ（右） | 1 | 本 | 1 | | | |
| 2 | X-WB03-002 | USL用　背折れ金具部ボルトセット | 1 | 本 | 2 | | | |
| 3 | X-WB03-003 | USL用　背折れゴム | 1 | 個 | 2 | | | |
| 4 | X-PA01-002 | φ 22用グリップ | 1 | 本 | 2 | | | φ 22mm用 |
| | | ↑　接着剤で取付けていただく事を推奨しております。 | | | | | | |
| 5 | X-WB03-005L | 制動用ブレーキレバー（直引きタイプ）（左） | 1 | 個 | 1 | | | |
| | X-WB03-005R | 制動用ブレーキレバー（直引きタイプ）（右） | 1 | 個 | 1 | | | |
| 6 | X-WB04-004 | レバー用セーフティーキャップ | 1 | 個 | 2 | | | |
| 7 | X-WB03-007 | USL用　ワイヤー（自走用） | 1 | 本 | 2 | | | |
| | X-WB03-017 | USL用　ワイヤー（介助用） | 1 | 本 | 2 | | | |
| 8 | X-PB04-006 | 六角ワイヤーアジャスト | 1 | 個 | 2 | | | ナット付 |
| 9 | X-PB04-007 | ドラムハブ用バネ | 1 | 本 | 2 | | | |
| 10 | X-PB04-008 | 丸頭ワイヤー止め（ダルマ） | 1 | 個 | 2 | | | |
| 11 | X-PB04-009 | ワイヤー先端アルミ管 | 1 | 個 | 2 | | | |
| 注記 | | | | | | | | |