機種名／品名	USL用　押手部　／　制動用ブレーキ	ページ	XQY- WB03A

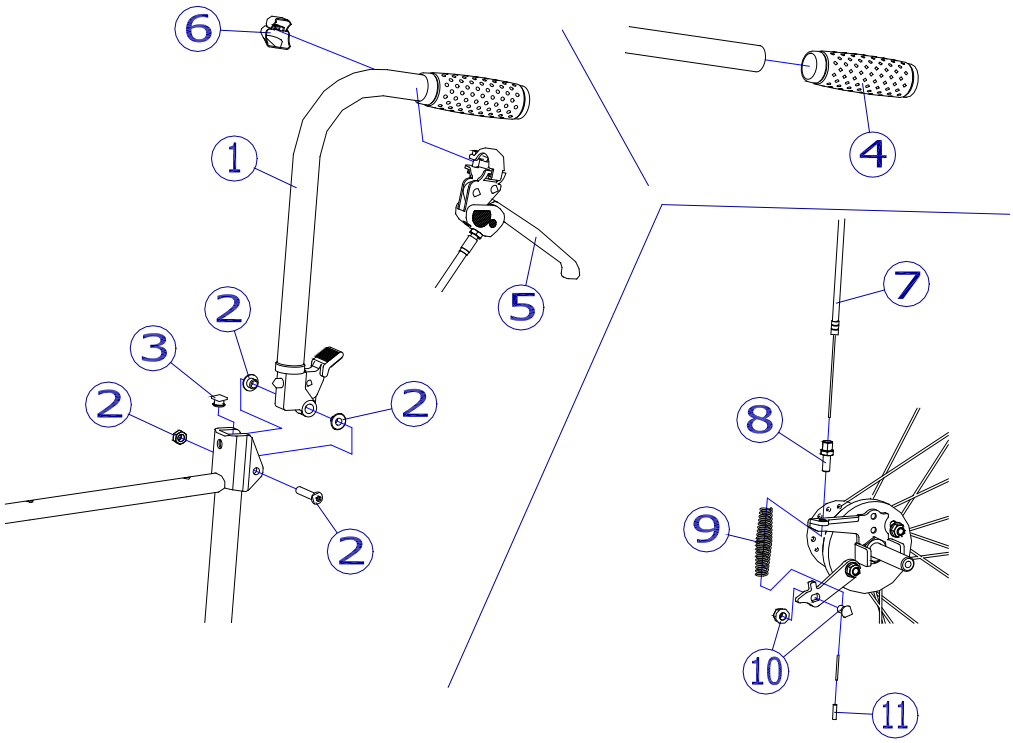

②

2018/4/4修正B

機種名／品名	USL用　押手部　／　制動用ブレーキ	ページ	XQY- WB03B

番号	品番	品名	注文単位		一台使用数	見積価格	標準納期	備考
1	X-WB03-001L	USL用　押手パイプ（左）	1	本	1			④φ22グリップ付
	X-WB03-001R	USL用　押手パイプ（右）	1	本	1			
2	X-WB03-002	USL用　背折れ金具部ボルトセット	1	本	2			
3	X-WB03-003	USL用　背折れゴム	1	個	2			
4	X-PA01-002	φ22用グリップ	1	本	2			φ22mm用
		↑　接着剤で取付けていただく事を推奨しております。						
5	X-PB04-003L	制動用ブレーキレバー（直引きタイプ）（左）	1	個	1			
	X-PB04-003R	制動用ブレーキレバー（直引きタイプ）（右）	1	個	1			
6	X-PB04-004	レバー用セーフティーキャップ	1	個	2			
7	X-WB03-007	USL用　ワイヤー（自走用）	1	本	2			
	X-WB03-017	USL用　ワイヤー（介助用）	1	本	2			
8	X-PB04-006	六角ワイヤーアジャスト	1	個	2			ナット付
9	X-PB04-007	ドラムハブ用バネ	1	本	2			
10	X-PB04-008	丸頭ワイヤー止め（ダルマ）	1	個	2			
11	X-PB04-009	ワイヤー先端アルミ管	1	個	2			

注記	